JanSp projekt, s.r.o
Dědina 447, 683 54 Otnice
Tel: 544 210 817
DIČ: CZ 060 27 504

TABULKY VÝROBKŮ PLASTOVÝCH

V.Č. 209/2

OZN.	SCHEMA, POPIS	POČET KUSŮ Z	1	ST	CELKEM
P/1	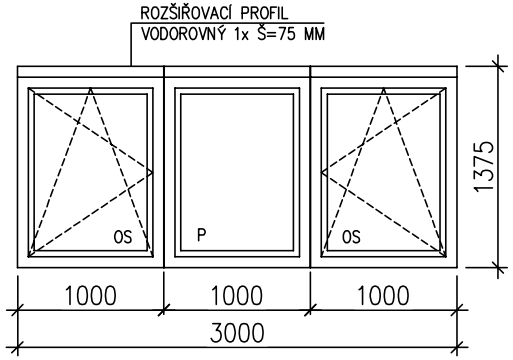 POHLED Z EXTERIÉRU 3000 x 1375 MM (SKLADEBNÝ ROZMĚR STAVEBNÍHO OTVORU) OKNO TROJKŘÍDLOVÉ SE DVĚMA KŘÍDLY OTEVÍRAVÝMI SKLOPNÝMI A JEDNÍM KŘÍDLEM PEVNÝM SOUČINITEL PROSTUPU TEPLA U = 1,1 W/m K SKUPINA ZATIŽITELNOSTI PROTI HNANÉMU DEŠTI: C, TŘÍDA ZVUKOVÉ IZOLACE 3 (35–39dB) POVRCHOVÁ ÚPRAVA: VNĚJŠÍ STRANA RÁMY A KŘÍDLA ANTRACITOVÁ (RAL 7016) A VNITŘNÍ STRANA RÁMY A KŘÍDLA BÍLÁ KOVÁNÍ : SYSTÉMOVÉ CELOOBVODOVÉ OS KOVÁNÍ S OVLÁDÁNÍM VENTILACE, KLIKY HLINÍKOVÉ V BARVĚ RAL 9003, SE ZÁMKEM S JEDNÍM TYPEM KLÍČE KŘÍDLA BUDOU VYBAVENA MIKROVENTILACÍ, MECHANIZMEM VÍCEPOLOHOVÉHO VĚTRÁNÍ, OMEZOVAČEM OTEVÍRÁNÍ S BRZDOU VE ZVOLENÉ POLOZE A POJISTKOU CHYBNÉ MANIPULACE ZABRAŇUJÍCÍ VYKLOPENÍ KŘÍDLA VE CHVÍLI, KDY JE OKNO OTEVŘENÉ ZASKLENÍ : IZOLAČNÍ DVOJJSKLO – ZVENKU STOPSOL SUPERSILVER ČIRÝ, ZEVNITŘ PLANIBEL ČIRÝ POZNÁMKA : SOUČÁSTÍ DODÁVKY BUDE ZATEPLENÍ PŘIPOJOVACÍCH SPÁR, A JEJICH DOTĚSNĚNÍ ZEVNITŘ PAROTĚSNOU PÁSKOU, ZVENKU DIFÚZNĚ OTEVŘENOU PÁSKOU, PLASTOVÝ PARAPETNÍ DÍL R. Š. 200 MM JEDNOTLIVÁ OKNA BUDOU KOTVENA POMOCÍ SYSTÉMOVÝCH KOTEV DO ZDĚNÉHO PARAPETU A A KERAMICKÉHO PRŮVLAKU V NADPRAŽÍ VODOROVNÝ ROZŠIŘOVACÍ PROFIL MIN. Š. 75 MM PRO KONTAKTNÍ ZATEPLENÍ	–	23	–	23
P/2	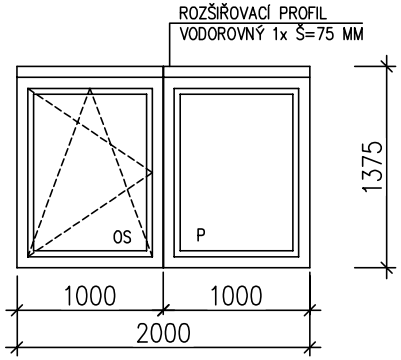 POHLED Z EXTERIÉRU 2000 x 1375 MM (SKLADEBNÝ ROZMĚR STAVEBNÍHO OTVORU) OKNO TROJKŘÍDLOVÉ SE DVĚMA KŘÍDLY OTEVÍRAVÝMI SKLOPNÝMI A JEDNÍM KŘÍDLEM PEVNÝM SOUČINITEL PROSTUPU TEPLA U = 1,1 W/m K SKUPINA ZATIŽITELNOSTI PROTI HNANÉMU DEŠTI: C, TŘÍDA ZVUKOVÉ IZOLACE 3 (35–39dB) POVRCHOVÁ ÚPRAVA: VNĚJŠÍ STRANA RÁMY A KŘÍDLA ANTRACITOVÁ (RAL 7016) A VNITŘNÍ STRANA RÁMY A KŘÍDLA BÍLÁ KOVÁNÍ : SYSTÉMOVÉ CELOOBVODOVÉ OS KOVÁNÍ S OVLÁDÁNÍM VENTILACE, KLIKY HLINÍKOVÉ V BARVĚ RAL 9003, SE ZÁMKEM S JEDNÍM TYPEM KLÍČE KŘÍDLA BUDOU VYBAVENA MIKROVENTILACÍ, MECHANIZMEM VÍCEPOLOHOVÉHO VĚTRÁNÍ, OMEZOVAČEM OTEVÍRÁNÍ S BRZDOU VE ZVOLENÉ POLOZE A POJISTKOU CHYBNÉ MANIPULACE ZABRAŇUJÍCÍ VYKLOPENÍ KŘÍDLA VE CHVÍLI, KDY JE OKNO OTEVŘENÉ ZASKLENÍ : IZOLAČNÍ DVOJJSKLO – ZVENKU STOPSOL SUPERSILVER ČIRÝ, ZEVNITŘ PLANIBEL ČIRÝ POZNÁMKA : SOUČÁSTÍ DODÁVKY BUDE ZATEPLENÍ PŘIPOJOVACÍCH SPÁR, A JEJICH DOTĚSNĚNÍ ZEVNITŘ PAROTĚSNOU PÁSKOU, ZVENKU DIFÚZNĚ OTEVŘENOU PÁSKOU, PLASTOVÝ PARAPETNÍ DÍL R. Š. 200 MM JEDNOTLIVÁ OKNA BUDOU KOTVENA POMOCÍ SYSTÉMOVÝCH KOTEV DO ZDĚNÉHO PARAPETU A A KERAMICKÉHO PRŮVLAKU V NADPRAŽÍ VODOROVNÝ ROZŠIŘOVACÍ PROFIL MIN. Š. 75 MM PRO KONTAKTNÍ ZATEPLENÍ		5	–	5